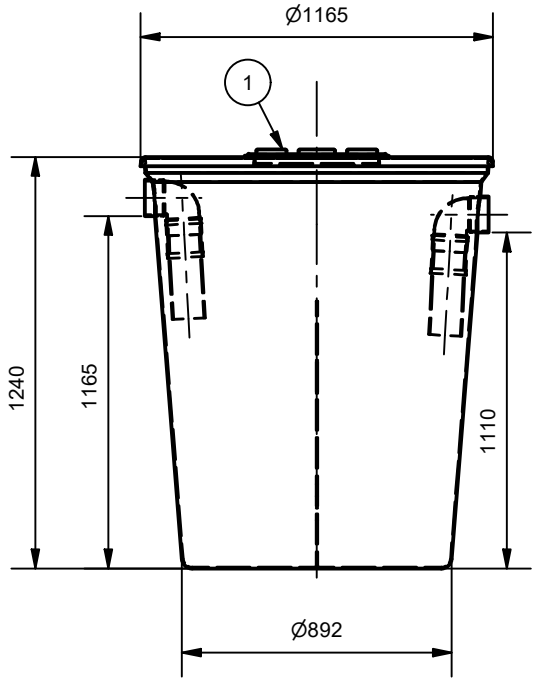

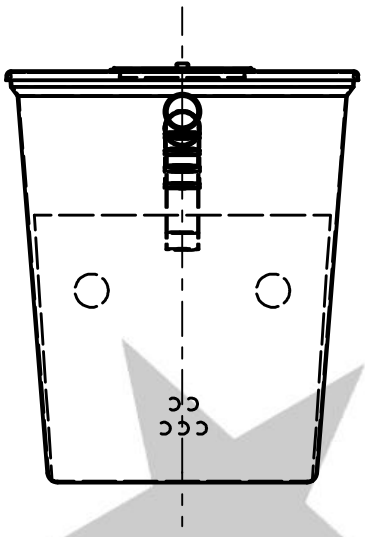

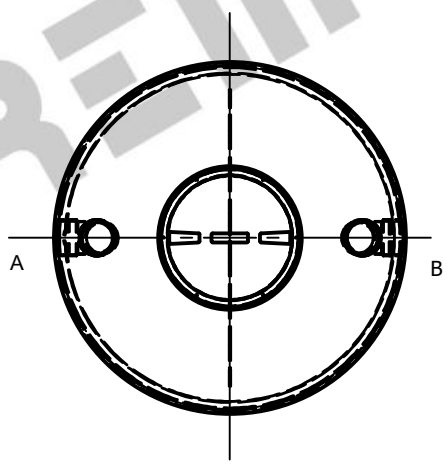



A: Entrada
B: Salida

LISTA DE PIEZAS			
POS	CTDAD	Nº DE PIEZA	DESCRIPCIÓN
1	1	BH D410	BOCA HOMBRE

REMOSA
La estrella del agua
RECUBRIMIENTOS Y MOLDEADOS, S.A.
OFICINAS Y FÁBRICA:
08260 Súria, Barcelona
45350 Noblejas, Toledo
T. +34 93 869 62 65
T. +34 925 14 05 55
dep.com@remosa.net
www.remosa.net

CLIENTE:		DIBUJADO: smorera	FECHA: 30/09/2021
		REVISIÓN: 00	FECHA R: 16/09/2020
DESCRIPCIÓN: FOSA SÉPTICA 1000 L		COMPROBACIÓN: CSR	ESCALA: 1 : 25
		MATERIAL: PRFV	ACABADO: Amarillo
REFERENCIA: FSV 1000		CÓDIGO: PA05363	A4 Hoja:1.1